556.00.22.01.203

Ra 3,2 (√)

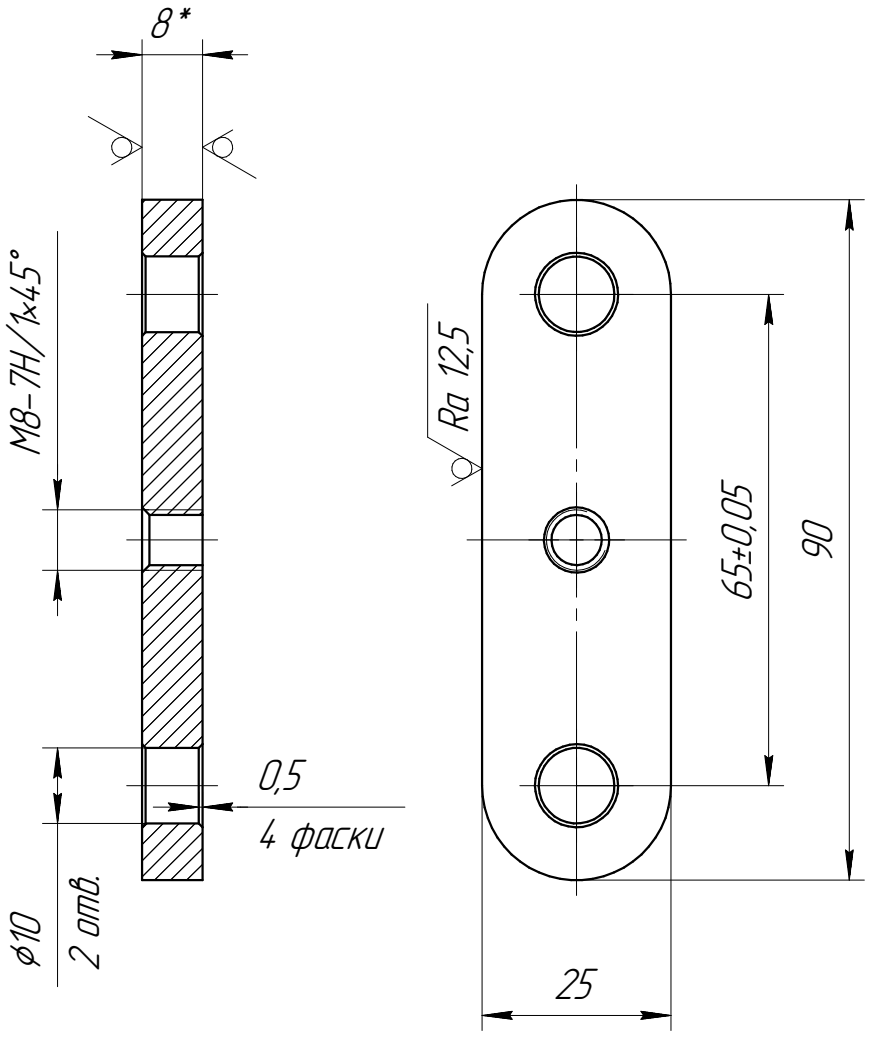

1. *Размеры для справок.
2. Общие допуски по ГОСТ 30893.2-тК.
3. Острые кромки притупить фаской 0,2..0,4x45°
4. Траектории для изготовления – по приложенному файлу .dxf

Изм.	Лист	№ докум.	Подп.	Дата
Разраб.		Захаров		
Пров.		Гелетей		
Т.контр.				
Н.контр.		Савельев		
Утв.		Фомин		

556.00.22.01.203

Тяга

Лит.	Масса	Масштаб
	0,12	1:1

Лист | Листов 1

Сталь 12Х18Н10Т ГОСТ 5632-2014

Перв. примен. 556.00.22.01.200

Справ. №

Подп. и дата

Инв. № дубл.

Взам. инв. №

Подп. и дата

Инв. № подл.

Копировал

Формат А4